ITT NOKIA

ITT IS A TRADE MARK OF ITT CORPORATION NEW YORK, USED UNDER LICENSE.

# 5530 VT-EE IDEAL COLOR

**Achtung!** Bei Reparaturen gültige Sicherheitsvorschriften beachten.
**Röntgenverordnung:** Die in der Röntgenverordnung festgelegte Ortsdosisleistung ist bei diesem Gerät durch die Bildröhrentype und die maximal zulässige Hochspannung gewährleistet. Die Hochspannung darf maximal 26,5 kV betragen. Die Hochspannung liegt im zulässigen Bereich, wenn die Betriebsspannung der Horizontal-Ablenkstufe bei minimalem Strahlstrom 118 V beträgt. Bei Reparaturen ist die Spannung zu überprüfen und gegebenenfalls mit R 612 auf Sollwert einzustellen.

**Warning!** For repair works adhere to existing safety regulations.
**X-ray regulations:** The picture tube type and the maximum permissible high-voltage ensure that the X-ray intensity within the set remains far below the permissible value. The high-voltage must not exceed 26,5 kV. The high voltage is within the permissible limits when the operating voltage of the horizontal deflection stage equals 118 V at minimum beam current. Following servicing, check and adjust this voltage to the nominal value with R 612.

**Attention!** En cas de réparations, tenir compte des règles de sécurité en vigueur.
**Réglementation portant sur les rayons X:** La puissance de dose locale fixée dans la réglementation relative aux rayons X est garantie dans le cas de cet appareil grâce au type de tube-image et à la haute tension maximale admissible. La haute tension ne doit pas dépasser un maximum de 26,5 kV. La haute tension se situe dans une zone admissible lorsque la tension de service de l'étage de convergence horizontale s'élève à 118 V pour un courant de faisceau minimal. En cas de réparations, la tension doit être contrôlée et, le cas échéant, être ajustée sur la valeur de consigne au moyen de R 612.

**Attenzione!** Per riparazione fare attenzione alle valevoli prescrizioni di sicurezza.
**Regolamento raggi X:** La potenza prevista dall disciplina raggi X per questo genere di apparecchio viene garantita dal tipo di cinescopio e dalla tensione massima consentita. La tensione massima deve comportare 26,5 kV max. La tensione massima si trova nei limiti consentiti se la tensione di esercizio della fase terminale-orizzontale comporta a corrente minima catodica 118 V. Controllare, in caso di riparazione, la tensione, e, all'occorrenza, mettere a punto, a valore nominale, mediante R 612.

| Einstellung / Adjustment<br>Réglage / Taratura | Pos. | einstellen auf . . . / adjust to . . . / Régler afin . . . / regolare su . . . | Hinweise. Vorbereitungen ect.<br>Notes / Remaruques / Avvisi |
|---|---|---|---|
| **Betriebsspannung**<br>**Operating voltage**<br>**Tension de service**<br>**Tensione d'esercizio** | R 612 | 118 V ± 0,5 V an / on / sur / su C 734 (TP 501) | = min |
| **Hor. Frequ.** | R 624 | stehenden hor. Austastbalken / stationary hor. blanking bar<br>barres hor. de suppression fixes / barre di canc. orizz. stabili | = Kurzschl.<br>Connect.<br>Court-circ.<br>Corto circ. |
| **Hor. Ampl.** | L 561 | 106% FuBK-Testbild / Test picture / mire / immagine di test | |
| **Hor. Bildlage / pict shift**<br>**Pos. hor. de l'image**<br>**Pos. orizz. immagine** | R 634 | = | |
| **Vert. Ampl.** | R 402 | Kreis / circle / cercle / cerchio | = eingestellt sein<br>must be properly adjusted<br>doit déjà être reglee<br>deve essere regolata |
| **Vert. Bildlage / Pict. shift**<br>**Pos. vert. de l'image**<br>**Pos. vert. immagine** | R 406<br>R 407 | = | = trennen / removed<br>déconnecter<br>separare |
| **Focus** | R 1001 | optimale Schärfe / max. sharpness / netteté optimale / immagine ottimale | = Testbild / Test picture<br>mire / immagine di test |

**Weißabgleich**
**Schwarzabgleich**
– Alle Schwarzabgleicheinst. (Bildröhrenplatte SR, SB, SG) auf max. Schwarzwert (Kurzschlußstellung!) und alle Weißabgleicheinst. (Bildröhrenplatte WR, WB) auf max. Verstärkung (Kurzschlußstellung!) einstellen. An TP 911 mit Helligkeitseinst. (Bedienteil) 2,3 V ± 50 mV einstellen. TP 910 mit TP 913 und TP 401 mit TP 402 verbinden. Farbstärke auf Minimum. $U_{G2}$ mit R 1004 so einstellen, daß auf dem Bildschirm ein Strich gerade sichtbar wird. Jeweiligen Schwarzabgleicheinst. langsam aufdrehen, bis die Striche zusammen weiß ergeben. Mindestens ein Einsteller sollte auf Anschlag bleiben. Verbindungen wieder trennen. Mit den Weißabgleicheinstellern ist die Wiedergabe des Gerätes so einzustellen, daß der Bildschirm keinen Farbstich aufweist.

**Monochrome adjustm.**
**Black level adjustm.**
– Set all black tuning adjusters (CRT board SR, SB, SG) to maximum black value (short-circuit position!) and all white tuning adjusters (CRT board WR, WB) to max. amplification (short-circuit position!). Set 2.3 V ± 50 mV at TP 911 with the brightness adjuster (control panel). Connect TP 910 to TP 913 and TP 401 to TP 402. Colour strength t minimum. Use R 1004 to adjust $U_{G2}$ so that a line is just visible on the screen. Turn up the appropriate black tuning adjuster slowly until the lines together produce white. At least one adjuster should remain at its end stop. Break the connection again. Using the white tuning adjusters, the reproduction at the set must be adjusted so that the screen does not exhibit any tinge of colour.

**Réglage des blancs**
**Réglage niveau noir**
– Régler tous les ajusteurs d'équilibrage du noir (platine de tube image SR, SB, SG) sur le niveau de noir maximal (position de court-circuitage!) et tous les ajusteurs d'équilibrage du blanc (platine de tube image WR, WB) sur amplification max. (position de court-circuitage!). Régler T 911 sur 2,3 V ± 50 mV au moyen de l'ajusteur de luminosité (organe de commande). Relier TP 910 à TP 913 et TP 401 à TP 402. Intensité des couleurs sur minimum. Régler $U_{G2}$ avec R 1004 de sorte qu'un trait soit juste visible sur l'écran. Tourner lentement l'ajusteur de noir concerné jusqu'à ce que les traits produisent ensemble le blanc. Au moins un ajusteur devrait demeurer sur la butée. Défaire les liaisons. Régler la qualité de reproduction de l'appareil au moyen des ajusteurs d'alignement du blanc de sorte que l'écran ne présente pas de dominante de couleur.

**Regolazione del bianco**
**Regolazione del nero**
– Portare tutte le regolazioni per il bilanciamento del nero (piastra cinescopio SR, SB, SG) su massimo valore nero (posizione di cortocircuito!) e tutte le regolazioni per il bilanciamento del bianco (piastra cinescopio WR, WB) sull'amplificazione massima (posizione di cortocircuito!). Su TP 911 impostare 2,3 V ± 50 mV con il regolatore della luminosità (elemento di comando). Collegare TP 910 con TP 913 e TP 401 con TP 402. Intensità di colore al minimo. Regolare $U_{G2}$ con R 1004 in modo tale che sullo schermo sia visibile proprio una striscia. Relativo bilanciamento del nero. Girare lentamente, fino a che le strisce insieme producono il bianco. Almeno un regolatore dovrebbe rimanere nella posizione di arresto. Separare di nuovo le connessioni. Con i regolatori per il bilanciamento del bianco occorre regolare la riproduzione dall'apparecchio in modo tale che lo schermo non presenti alcuna punta di colore.

## Erläuterungen zu den Schaltbildern / Circuit diagram legend / Légendes des schémas Spiegazioni dei simboli usati sullo schema

////// Schaltnetzteil-Minuspotential / Switch-moded power supply minus potential
Rapport au potentiel négatif du bloc-d'alimentation à découpage/ Collegamento della sezione di rete a potenziale negativo

Testpunkt
Test point
Point test
Punto di controllo

Messungen auf ⊥ (Masse) bezogen / Measurements referenced to earth (⊥) /
Toutes les mesures se rapportent à la masse / Riferire tutte le misure alla massa

Messungen auf Schaltnetzteil-Minuspotential bezogen / Measurements referenced to switch-moded power supply minus potential /
Toutes les mesures se rapportent au potentiel négatif du bloc-secteur de commutation / Riferire tutte le misure al potenziale negativo della sezione di rete

Oszillogramm-Meßpunkt auf ⊥ (Masse) bezogen / Waveforms referenced to earth (⊥) /
Tous les oscillogrammes se rapportent à la masse / Riferire tutti gli oscillogrammi alla massa

Oszillogramm-Meßpunkt auf Schaltnetzteil-Minuspotential bezogen / Waveforms referenced to switch-moded power supply minus potential /
Tous le oscillogrammes se rapportent au potentiel négativ du bloc-secteur de commutation /
Riferire tutti gli oscillogrammi al potenziale negativo della sezione di rete

# HF-ZF Modul
# RF-IF module
# Module HF-MF
# Modulo MF-BF

(Hyperband, PLL, Norm B/G, Mono)

5827 01 31

**Nach Austausch des Moduls sind keine Abgleicharbeiten erforderlich.**

**Replacing a defective module does not necessitate realignment.**

**Aucun ajustage n'est necessaire en cas remplacement du module.**

**Nel caso di sostituzione del moduli non è necessaria nessuna taratura.**

* NUR BEI 5827 01 31 ONLY BY 5827 01 31

| | |
|---|---|
| B14 | GAMME (BANDE)<br>BANDA |
| B22 | ETAGE IMAGE FI<br>STADIO DI MF VIDEO |
| C2 | PLATINE DE CHASSIS<br>PIASTRA CHASSIS |
| D18 | ETAGE DF-BF<br>STADIO BF |
| F3 | SORTIE CLSS<br>USCITA FBAS |
| G1 | IMPRIME<br>STAMPATO |
| N6 | SORTIE-BF<br>USCITA BF |
| S31 | COMMUTATION MUTING<br>CIRCUITO SILENZIATORE AUDIO |
| T17 | REGULATION-TUNER CAG.<br>TENSICNE C.A.G. TUNER |
| U10 | PREAMPLIFICATEUR<br>PREAMPLIFICATORE |
| V9 | PREMIER ETAGE VHF<br>PRE-STADIO VHF |

**IFB 628** 5883 30 12

**IFB 629** 5883 30 13
5883 30 19

**IFB 625**
5883 30 16
5883 30 20

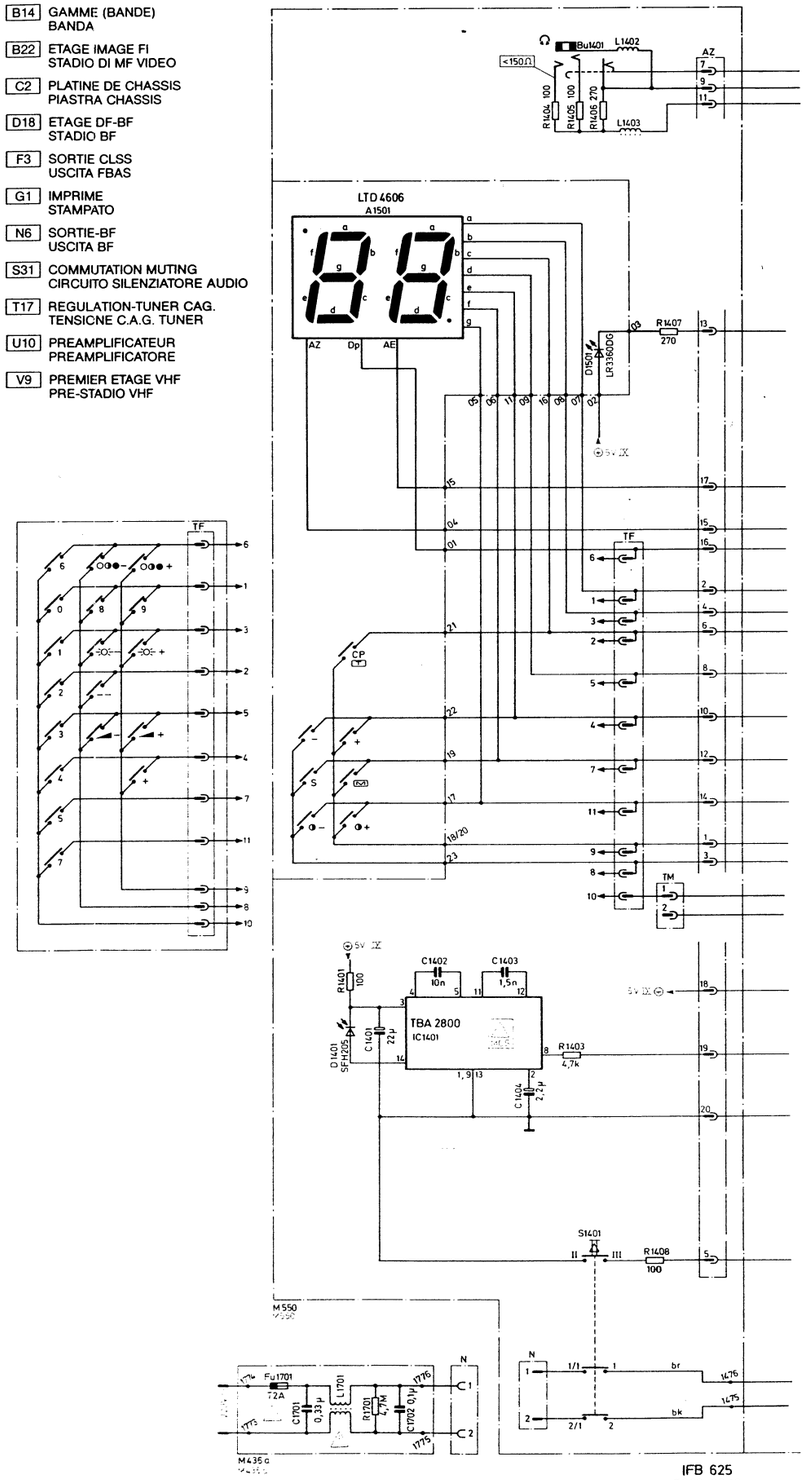


IFB 625
5883 30 16

6911 31 08

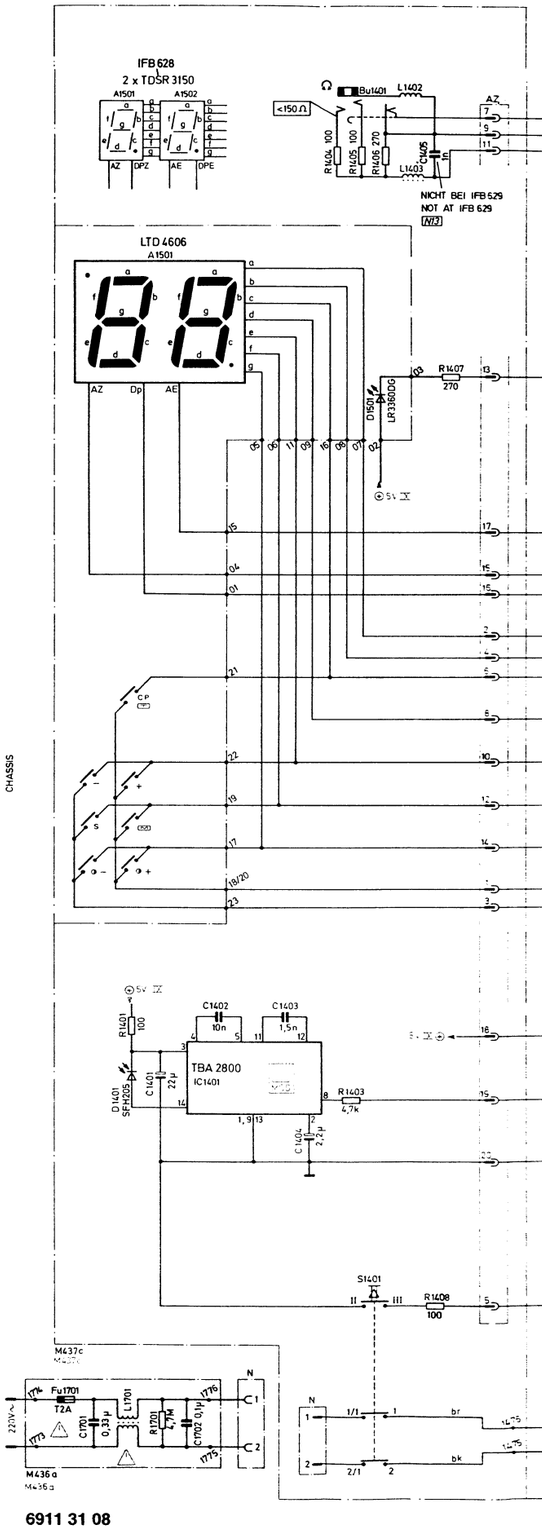


6911 31 08

3 30 12

3 30 13
3 30 19

## IFB 624 5883 30 15

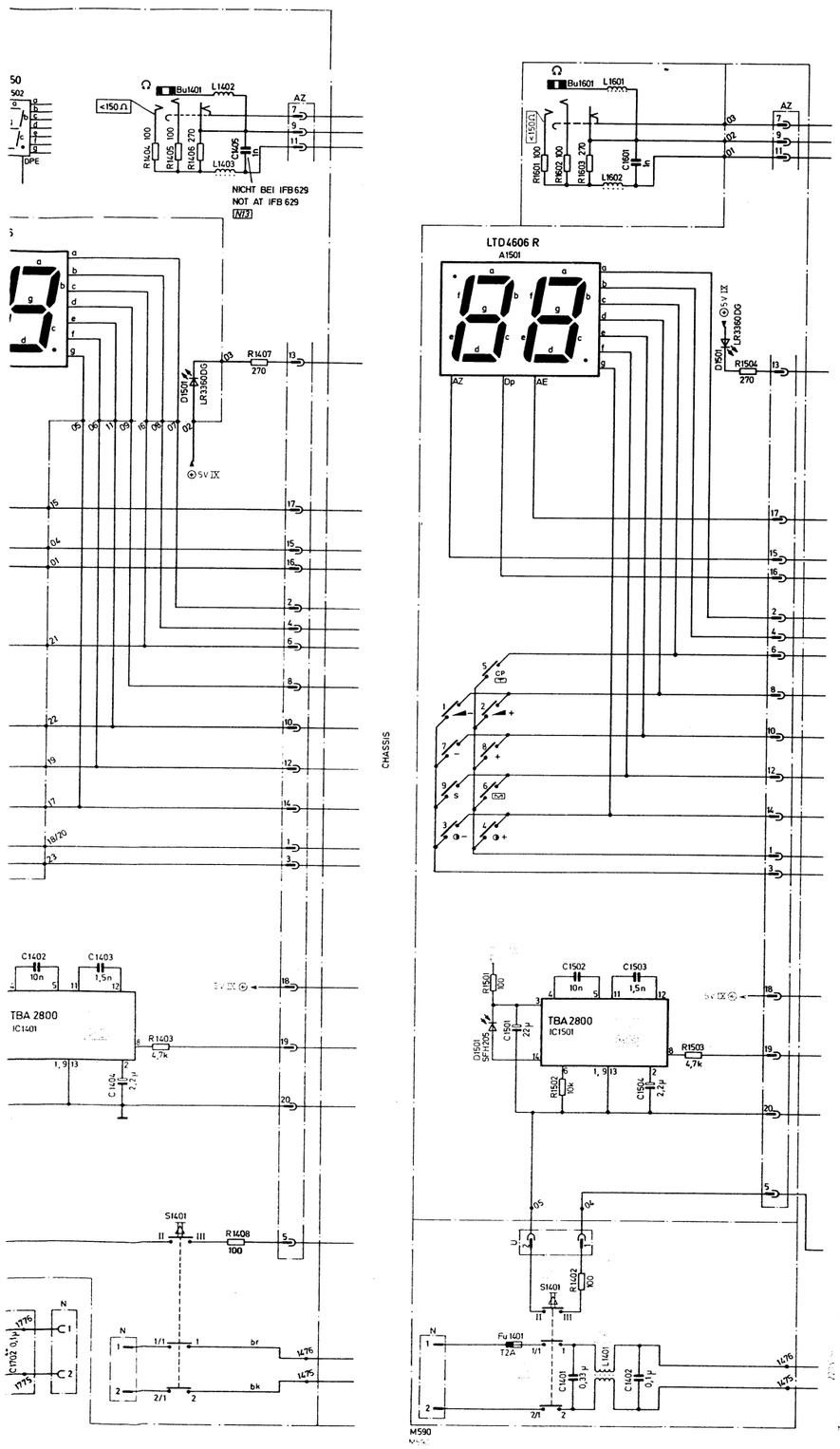


## IFB 626 5883 30 26 5883 30 32

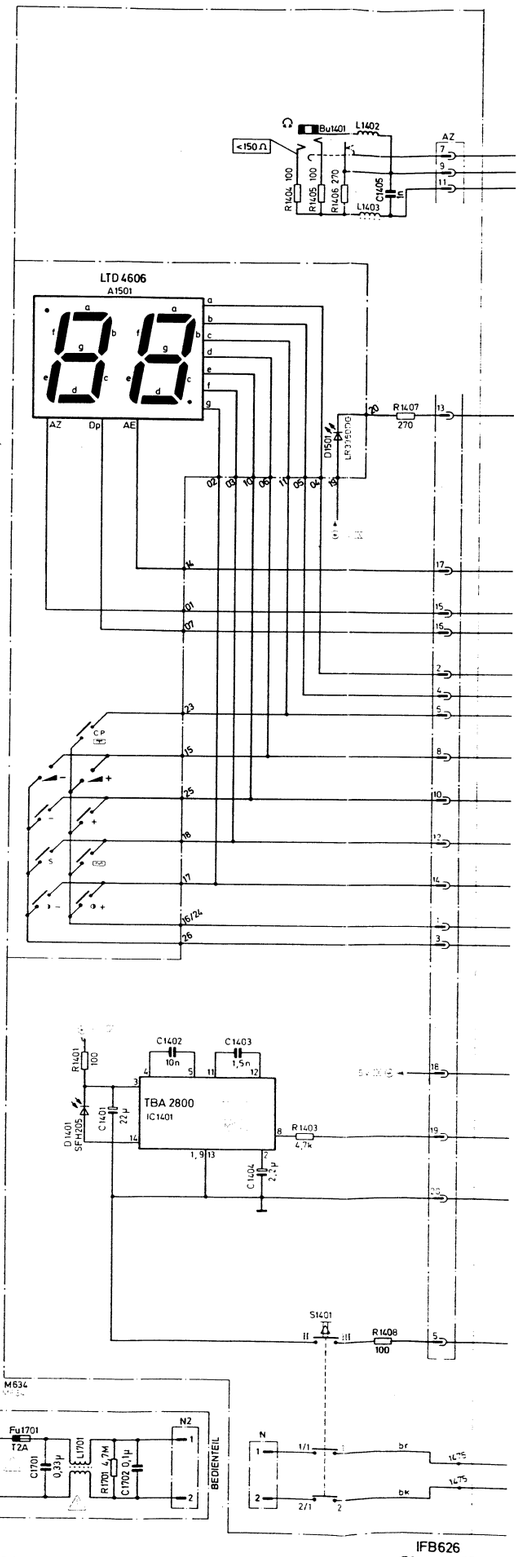


6911 31 10
6911 31 11

IFB626
5883 30 26

### PAL Decoder

1 **FHT-Oszillator**. Beliebiges PAL-Signal TP 920 mit TP 921 und TP 875 mit TP 876 verbinden. Mit C 875 auf **annähernd stehende** Farbinformation einstellen. Verbindungen wieder lösen.

2 **PAL-Dematrix**. FHT-Oszillator muß eingestellt sein. PAL-Farbtestbild z.B. FuBk- oder Philipsuniversaltestbild L 884 und R 883 **auf** verschwindende Jalousie in den Feldern „G-Y = O und „+V ± U" einstellen.

3 **Glockenfilter (PAL SECAM Decoder)**. Secam-Farbbalkensignal Scope an TP 810/811. Zwei Zeilen übereinander schreiben. L 810 so abgleichen, daß die Amplitude beider Zeilen bei schwarz/weiß und während des Frequenz-Nulldurchgangs gleich sind.

4 **SECAM-Diskriminator (PAL SECAM Decoder)**. Secam-Farbbalkensignal TP 841 über 1 kΩ Widerstand mit TP 842 verbinden. Scope an TP 880/881. R 830 auf Rechtsanschlag (max. Widerstandswert!) bringen. Zwei Zeilen übereinander schreiben. Mit L 830 Restträger im Schwarzbalken (Weißbalken) auf gleiches Niveau und mit R 830 auf Minimum bringen. Abgleich ggfs. wechselseitig wiederholen. Verbindung trennen.

5 **Jalousie-Minimierung (PAL SECAM Decoder)**. Secam-Farbbalkensignal. Eventuell sichtbare Jalousie mit R 883 minimieren.

### PAL decoder

1 **FHT oscillator**. Any PAL signal. Connect TP 920 to TP 921 and TP 875 to TP 876. Use C 875 to adjust for **almost constant** colour information. Break connections again.

2 **PAL dematrix**. FHT oscillator must be properly adjusted. PAL colour test picture, e.g. FuBk (broadcasting electronic test picture) or Philips universal test picture. Set L 884 and R 883 to disappearing Hanover bars in the fields "G - Y = O" and " + V ± U".

3 **Bell filter (PAL-SECAM decoder)**. SECAM colour bar signal. Scope at TP 810/811. Write two lines, one above the other. Adjust L 810 so that the amplitude of both line is the same with black-white and during zero frequency passage.

4 **SECAM discriminator (PAL-SECAM decoder)**. SECAM colour bar signal. Connect TP 841/TP 842 with 1 kΩ resistor. Scope at TP 880/881. Set R 830 to right stop (max. resistance value!). Write two lines, one above the other. Use L 830 to bring residual carrier in black bar (white bar) to the same level and use R 830 to bring it to minimum. Repeat tuning, alternately if necessary. Break connection.

5 **Hanover bar minimization (PAL-SECAM decoder)**. SECAM colour bar signal. Minimize any visible Hanover bars with R 883.

### Décodeur PAL

1 **Oscillateur de sous-porteuse de chrominance**. Signal PAL quelconque. Relier TP 920 à TP 921 et TP 875 à TP 876. Régler avec C 875 sur information de couleur **stable**. Défaire les liaisons.

2 **Dématrice PAL**. L'oscillateur de sous-porteuse de chrominance doit avoir été réglé. Mire couleur PAL, p.ex. FuBK ou mire universelle Philips. Régler L 884 et R 883 sur jalousie disparaissante dans le champs „G - Y = O" et „+ V ± U".

3 **Filtre à caractère de cloche (décodeur PAL/SECAM.** Signal de barre couleure SECAM. Scope sur TP 810/811. Ecrire deux lignes superposées. Equilibrer L 810 de sorte que l'amplitude des deux lignes soit la même en noir et blanc et durant le passage à zéro fréquence.

4 **Discriminateur SECAM (décodeur PAL/SECAM).** Signal de barre couleur SECAM. Relier TP 841/TP 842 vers une résistance de 1 k-Ohm. Scope sur TP 880/881. Amener R 830 sur butée de droite (valeur de résistance max.). Ecrire deux lignes superposées. Régler au moyen de L 830 la porteuse de résidu dans la barre noire (barre blanche) sur le même niveau et, au moyen de R 830, sur la valeur minimale. Les cas echéant répéter l'alignement alternativement. Défaire la liaison.

5 **Minimisation de la jalousie (décodeur PAL/SECAM).** Signal de barre couleur SECAM. Minimiser la jalousie éventuellement visible au moyen de R 883.

### Decodificatore PAL

1 **Oscillatore a 4,43 MHz**. Qualsiasi segnale PAL. Collegare TP 920 con TP 921 e TP 875 con TP 876. Con C 875 regolare su informazione cromatica **approssimativamente ferma**. Staccare quindi le connessioni.

2 **Circuito matrice PAL**. L'oscillatore a 4.43 MHz deve essere regolato. Monoscopio a colori PAL, per es. monoscopio universale FuBk oppure Philips. Regolare L 884 e R 883 su effetto tapparella evanescente nei campi „G - Y = O" e „+ Y" ± U".

3 **Filtro a campana**. (Decodificatore PAL-SECAM). Segnale di prova a strisce cromatiche Secam. Scope a TP 810/811. Scrivere due righe una sopra l'altra. Equilibrare l'L 810 in modo che l'ampiezza di ambedue le righe, nel caso di bianco e nero e durante il passaggio del frequenza per lo zero sia uguale.

4 **Discriminatore SECAM (decodificatore PAL-SECAM).** Segnale di prova a strisce cromatiche Secam. Collegare TP 841/TP 842 via resistenza di 1 kΩ. Scope a TP 880/881. Portare R 830 fino alla battuta destra (max. valore di resistenza!). Scrivere due righe una sopra l'altra, con L 830 portare sullo stesso livello la portante residua nella striscia nera (bianca), e con R 830 al minimo. Ripetere la messa a punto, se necessario, in modo alterno. Separare la connessione.

5 **Minimizzazione tapparella (decodificatore PAL SECAM).** Segnale di prova a strisce cromatiche Secam. Eventualmente minimizzare con R 883 la tapparella visibile.

**CM 1** 5652 13 50
5652 13 52

**IRC 1** 5652 13 70

**IRC 2** 5652 13 73/5652 13 74
5652 13 72

Sender / transmitter
émetteur / trasmettitore

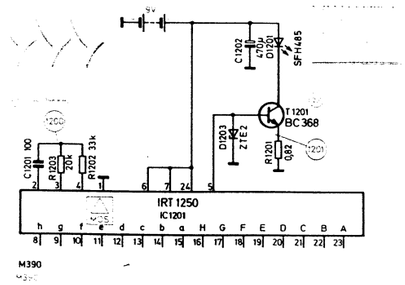


**C1** 5652 20 76
**C2** 5652 20 77
**C3** 5652 20 82
**C4** 5652 20 84

Sender / transmitter
émetteur / trasmettitore

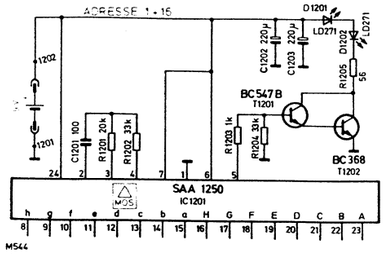


| | | | |
|---|---|---|---|
| **Chassis, Core 2 (90°) NN/FST/PS** | | | **5861 78 43** |
| **Chassis, Core 2 (90°) NN/FST/PAL/RGB** | | | **5861 78 41** |
| **Chassis, Core 2 (90°) NN/PS** | | | **5861 78 13** |
| **Chassis, Core 2 (90°) NN/PAL/RGB** | | | **5861 78 11** |
| IC 301 | TDA 1013 B | | 3763 13 22 |
| IC 401 | TDA 3654 | | 3763 14 19 |
| IC 521 | UA 7812 CKC | | 3768 17 48 |
| IC 601 | TDA 8372 | | 3768 21 56 |
| IC 701 | TEA 2164/G | | 3766 11 70 |
| IC 721 | MC 7805 CT | | 3768 17 94 |
| IC 722 | L 78 M 05 CXDL 60296 | | 3768 17 73 |
| IC 800 | TDA 3590 AN | | 3765 13 63 |
| IC 850 | TDA 3561 A | | 3765 13 49 |
| IC 1201 | IRT 1250 | MOS | 3779 25 75 |
| IC 1401 | TBA 2800 | MOS | 3763 08 13 |
| IC 1451 | SAA 1288 C | MOS | 3779 11 21 |
| IC 1452 | MDA 2062 | MOS | 3776 51 44 |
| IC 3601 | TEA 2014 A | | 3766 11 55 |
| R 301, 302 | 3,3 Ω | | △ 3151 45 15 |
| R 502 | 10 Ω | | △ 3151 26 03 |
| R 504 | 330 Ω | | △ 3151 45 24 |
| R 548 | 68 Ω | | △ 3142 38 17 |
| R 561 | 1,5 kΩ | | △ 3151 26 21 |
| R 630 | 4,7 Ω | | △ 3151 45 17 |
| R 651 | PTC | | △ 3172 12 51 |
| R 723 | 0,33 Ω | | △ 3151 27 33 |
| R 724 | 8,2 MΩ | | △ 3156 09 70 |
| R 800 | 6,8 Ω | | △ 3151 26 24 |
| R 898 | 4,7 Ω | | △ 3151 26 15 |
| R 1001 | | | △ 3722 20 77 |
| R 1006 | 2,2 MΩ | | △ 3142 09 97 |
| R 1009 | 100 Ω | | △ 3151 45 16 |
| R 1071 | 11 kΩ | | △ 3141 13 09 |
| R 1401, 1404, 1405 | 100 Ω | | △ 3154 86 67 |
| R 1456 | 24 kΩ | | △ 3141 39 70 |
| R 1459 | 6,2 kΩ | | △ 3142 12 61 |
| C 508 | 15 nF | | △ 3314 63 12 |
| C 513/514 | 0,22 µF | | △ 3324 08 34 |
| C 651 | 1 nF | | △ 3261 09 22 |
| C 652 | 0,1 µΩ | | △ 3314 09 73 |
| C 654, 656 | 1,1 nF | | △ 3267 09 76 |
| C 717 | 100 pF | | △ 3267 08 58 |
| C 718 | 470 pF | | △ 3267 09 82 |
| C 723 | 2,2 nF | | △ 3261 09 23 |
| C 733 | 330 pF | | △ 3267 08 53 |
| C 1405 | 0,33 µF | | △ 3324 09 28 |
| C 1406 | 0,1 µF | | △ 3324 09 27 |
| TR 501 | | | △ 4515 03 46 |
| TR 701 | | | △ 4523 15 53 |
| TR 702 | | | △ 4523 11 06 |
| L 503 | | | △ 4516 10 22 |
| **HF-ZF Modul / RF-IF module / Module HF-MF / Modulo MF-BF** | | | **5827 01 31** |
| IC 161 | TDA 5330 T/C 1 | | 3761 17 26 |
| IC 171 | SDA 3202-2 | MOS | 3775 06 01 |
| IC 201 | TDA 4427 A | | 3761 16 23 |
| IC 202 | U 8298 | | 3761 13 50 |
| R 225 | 56 Ω 0,3 W | | △ 3153 51 07 |

**IFB 620** 5883 30 01/5883 30 21
**IFB 627 S** 5883 30 04
**IFB 620 FST** 5883 30 05/5883 30 22/5883 30 26
**IFB 621** 5883 30 02

Vert. Imp. / Vert. imp. / Impulsion vert. / Impulso vert.
Hor. Imp. / Hor. imp / Impulsion hor. / Impulso orizz.
NF-Sign. / AF sign / BF / BF
FBAS-Sign. / Comp. colour signal / CLSS / CLSS

**Sicherheitsbauteil im Sinn der Sicherheitsbestimmung. Diese Teile dürfen nur durch Originalteile ersetzt werden.**
**Safety components in accordance with existing regulations. These components must only be replaced by original component parts.**
**Composant de sécurite en accordance avec les régulations existantes. Ces composants diovent être remplacés par des composants originaux.**
**Componente omologato in base alle norme di sicurezza. Questi pezzi devono essere sostituiti soltanto con pezzi originali.**

# Core-Chassis 2 (90°) N

HF - ZF - MODUL / RF - IF - MODULE [HZ]
VT - DECODER / TEXT DECODER [VZ]
SAA 1289 C IC 1451
TDA 8372 IC 601 AMPLITUDENSIEB, HOR. U. VERT. OSZILLATOR SYNC. SEPARATOR, HOR. A. VERT. OSCILLATOR [A13]
TDA 3654 IC 401 VERT. ABLENKUNG VERT. DEFLECTION [V2]
TEA 2164 /G IC 701 SCHALTNETZTEIL - STEUERUNG SWITCH - MODE - CONTROL [S13]
MDA 2062 IC1452
TBA 2800 IC1401
HDSP 5321 A1501
SCART [S2]
FBAS / COMPOSITE COLOUR SIGNAL [F2]
SCHWARZABGLEICH HALFTONE ADJUSTMENT [S17]
ENTMAGNETISIERUNG DEGAUSSING COIL [E10]
STAND BY [S22]
NETZVERBUNDEN / MAINS CONNECTED [N5]
NETZGETRENNT / [N7]
ACHTUNG! NUR ORIGINALTEIL 3422 06 37 VERWENDEN!
N.B.! PLEASE USE ONLY ORIGINAL COMPONENT 3422 06 37 [A40]
ACHTUNG! NIEMALS MIT ⏚ ODER ⏚ VERBINDEN!
ATTENTION! NEVER CONNECT TO ⏚ OR ⏚ [A6]
NUR BEI IFB 621 627 627 S 627 UK 627 S UK [N17]

# Core-Chassis 2 (90°) N

| | |
|---|---|
| **IFB 620** | 5883 30 01/5883 30 21 |
| **IFB 627 S** | 5883 30 04 |
| **IFB 620 FST** | 5883 30 05/5883 30 22/5883 30 26 |
| **IFB 621** | 5883 30 02 |

Vert. Imp. / Vert. imp. / Impulsion vert. / Impulso vert.
Hor. Imp. / Hor. imp. / Impulsion hor. / Impulso orizz.
NF-Sign. / AF sign / BF / BF
FBAS-Sign. / Comp. colour signal / CLSS / CLSS

⚠ Sicherheitsbauteil im Sinn der Sicherheitsbestimmung. Diese Teile dürfen nur durch Originalteile ersetzt werden.
Safety components in accordance with existing regulations. These components must only be replaced by original component parts.
Composant de sécurite en accordance avec les régulations existantes. Ces composants diovent être remplacés par des composants originaux.
Componente omologato in base alle norme di sicurezza. Questi pezzi devono essere sostituiti soltanto con pezzi originali.

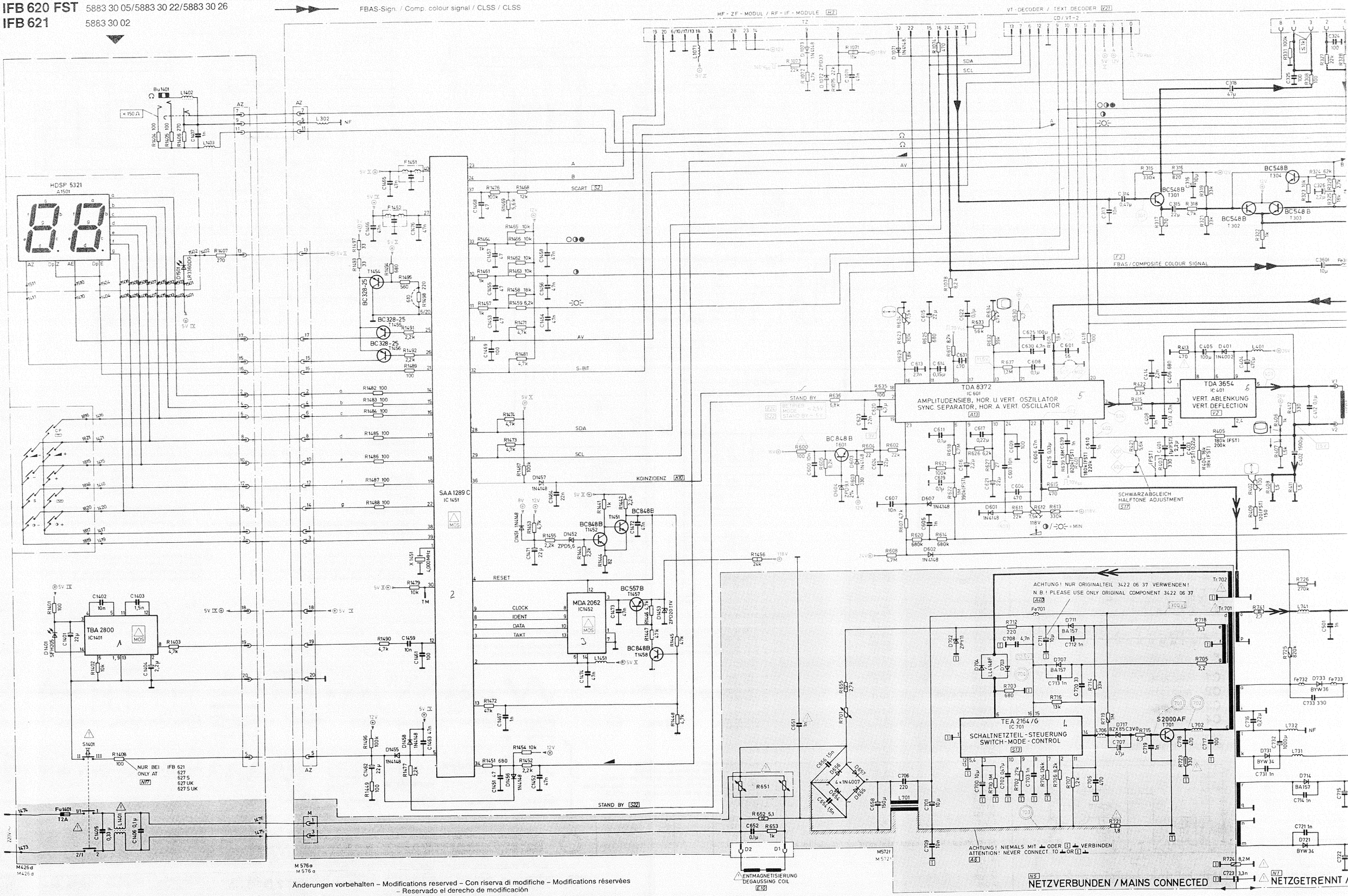


Änderungen vorbehalten – Modifications reserved – Con riserva di modifiche – Modifications réservées
– Reservado el derecho de modificación

**2 (90°) NN**

**PAL SECAM-Decoder** ▶ **Core-Chassis 5861 78 13** (NN/PS)
**Core-Chassis 5861 78 43** (NN/FST/PS)

**PAL-Decoder (RGB)** ▶ **Core-Chassis 5861 78 11** (NN/PAL/RGB)
**Core-Chassis 5861 78 41** (NN/FST/PAL/RGB)

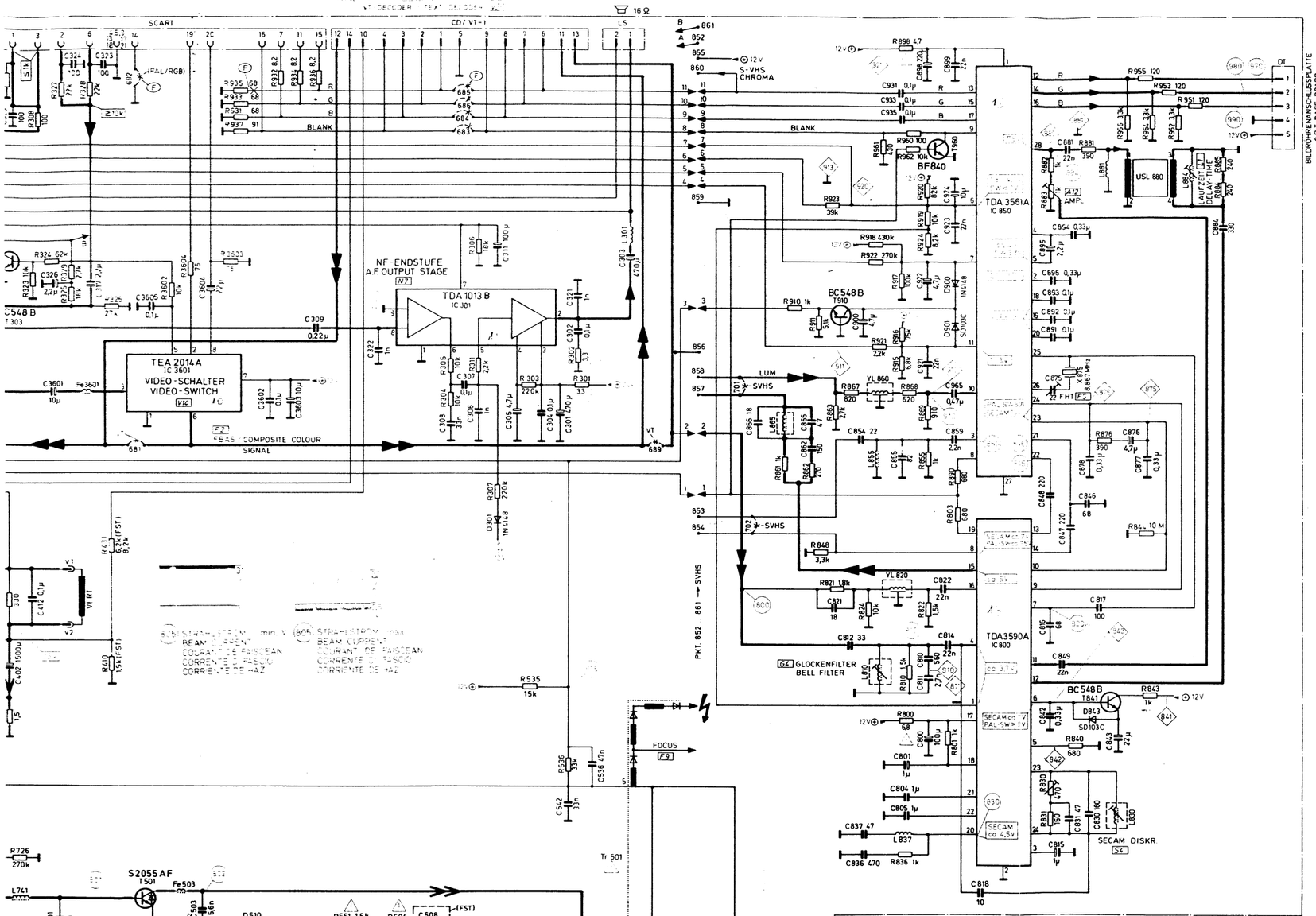


**Achtung!**
Bei Austausch von T 701 muß auch IC 701 ausgewechselt werden.

**Important!**
When exchanging T 701, IC 701 must likewise be exchanged.

**Attention!**
En changeant le T 701 il faut remplacer aussi le CI 701.

**Attenzione!**
Durante la sostituzione di T 701 deve essere sostituito anche IC 701.

Alle Decoderoszillogramme sind unter folgenden Bedingungen aufgenommen: Normfarbbalken PAL bzw. SECAM, maximaler Kontrast, ca. Nennhelligkeit und nominale Sättigung.

The decoder waveforms are taken under following conditions: Standard PAL that is, SECAM colour par pattern, contrast at maximum and brightness and colour saturation at nominale value.

Tous les oscillogrammes mesurés sur le décodeur sont pris sous les conditions suivantes: Norme de mire de barre PAL, respectivement SECAM, contrast au maximum, luminosité et intensité couleur aux valeurs nominales.

Tutti gli oscillogrammi decoder sono stati fatti nelle seguenti condizioni: generatore di barre PAL oppure SECAM, massimo contrasto, approssimativamente luminosità e saturazione normali.

Ⓐ Oszillogramme bei Stand-by-Betrieb
Waveforms at stand-by mode
Oscillogrammes en cas d'opération de Stand-by
Oscillogrammi in modo «stand-by»

Ⓑ Oszillogramme bei Sicherungsbetrieb (Überlast)
Waveforms at overload mode
Oscillogrammes en cas de charge de fusible electronique
Oscillogrammi in modo di sovraccarico

M 569d
M 569d

Ⓒ Oszillogramme bei fehlenden Horizontal-Impulsen an IC 601, Pin 1
Waveforms when horizontal pulse is deficient, at IC 601, Pin 1
Oscillogrammes en cas de manque des impulsions de balayage à la broche 1 IC 601
Oscillogrammi misurati dal IC 601, pin 1, al mancare degli impulsi orizzontali.

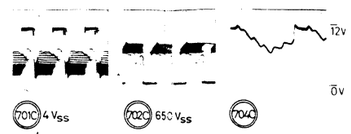


**Oszillogramme bei Normalbetrieb**
**Wave forms at normal operation**
**Oscillogrammes en mode de fonc. normal**
**Oscillogrammi in presenza di esercizio normale**
**Oscilogramas en funcionamento normal**

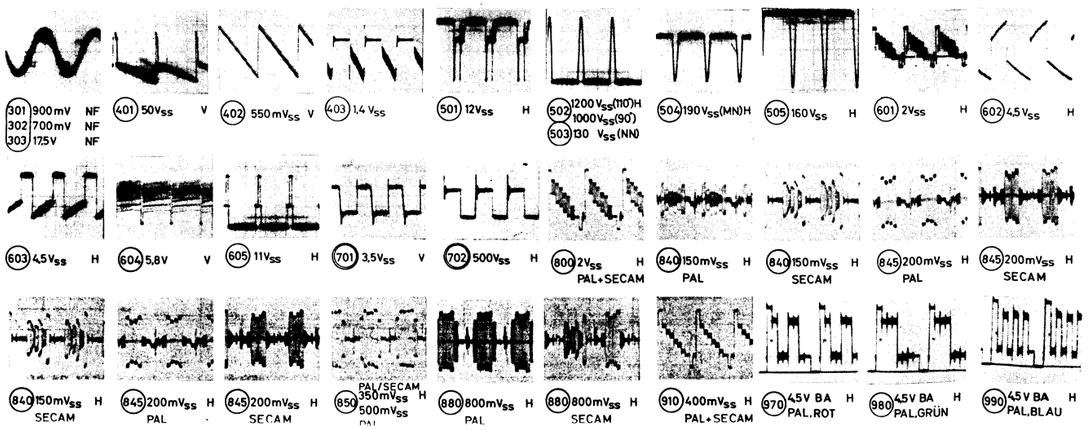

# HF-ZF Modul
# RF-IF module

5827 01 12 (5,5 MHz/6,5 MHz/mono)

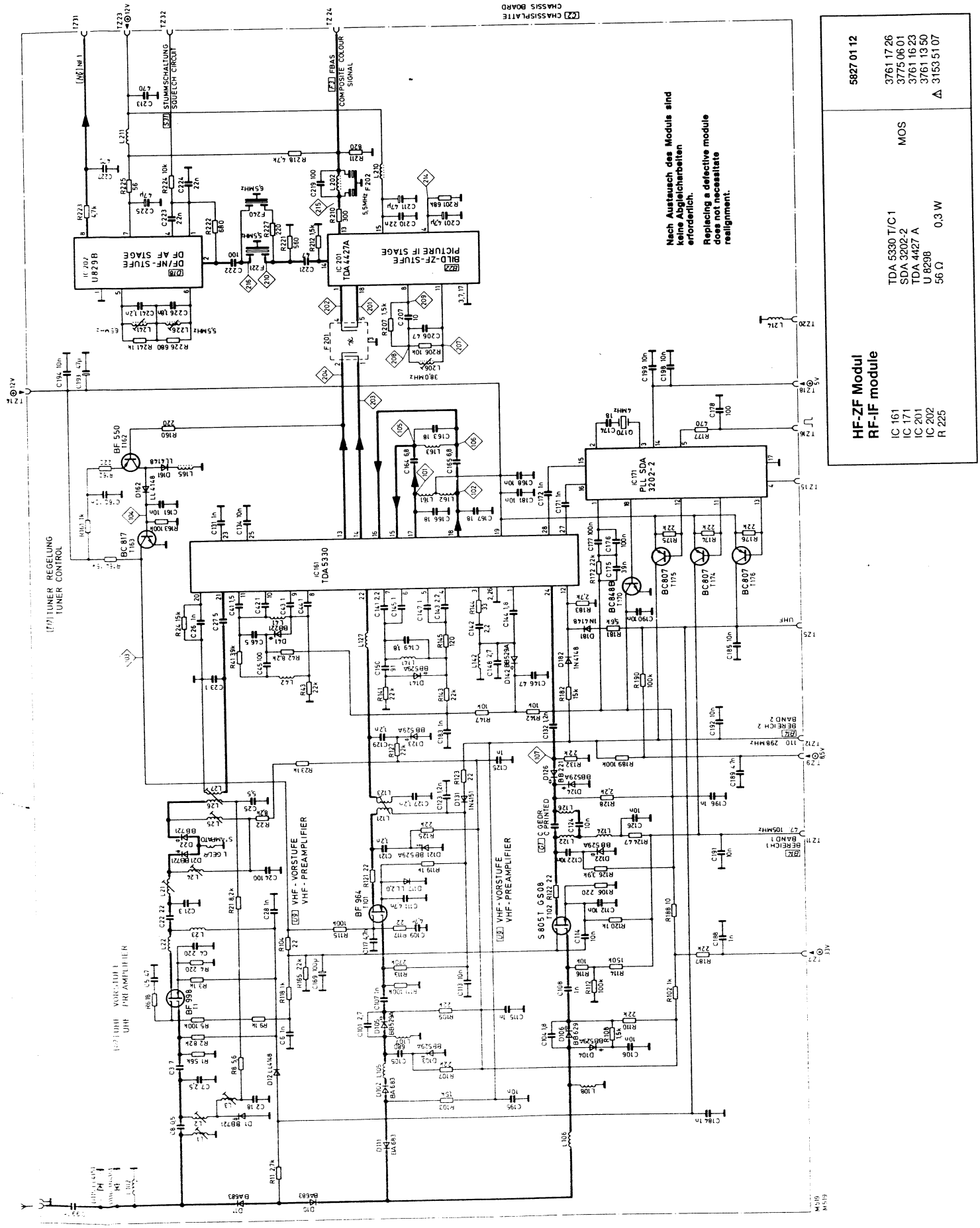

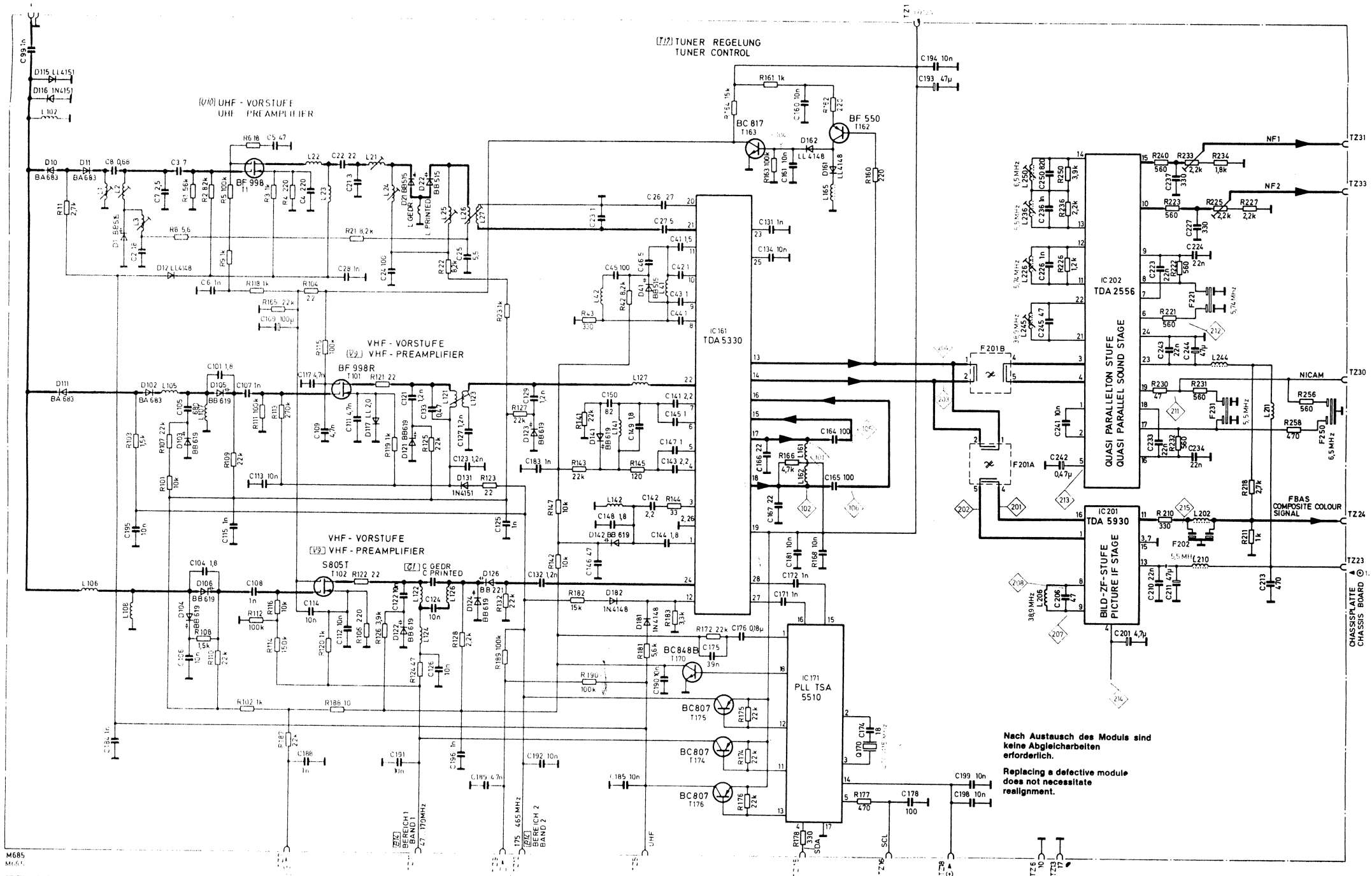


Nach Austausch des Moduls sind keine Abgleicharbeiten erforderlich.

Replacing a defective module does not necessitate realignment.

| HF-ZF Modul<br>RF-IF module | | 5827 02 19 |
|---|---|---|
| IC 171 | TSA 5510 | 3775 06 09 |
| IC 201 | TDA 5930 | 3761 16 40 |
| IC 202 | TDA 2556 V2 | 3761 13 60 |

# HF-ZF Modul
# RF-IF module

5827 02 19 (5,5 MHz/6,5 MHz/stereo)

# Bildröhrenanschluß / C.R.T. base board 6911 39 81 (NN FST)
# Connexion tube image / Collegamento cinescopio

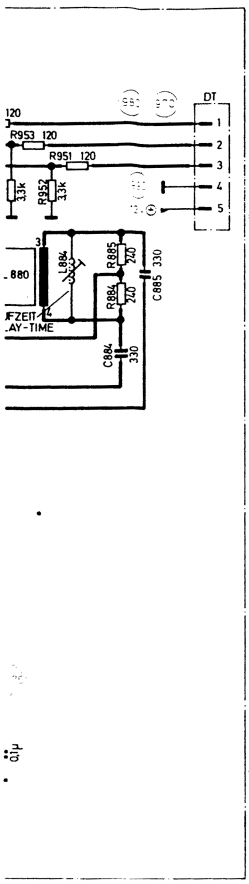


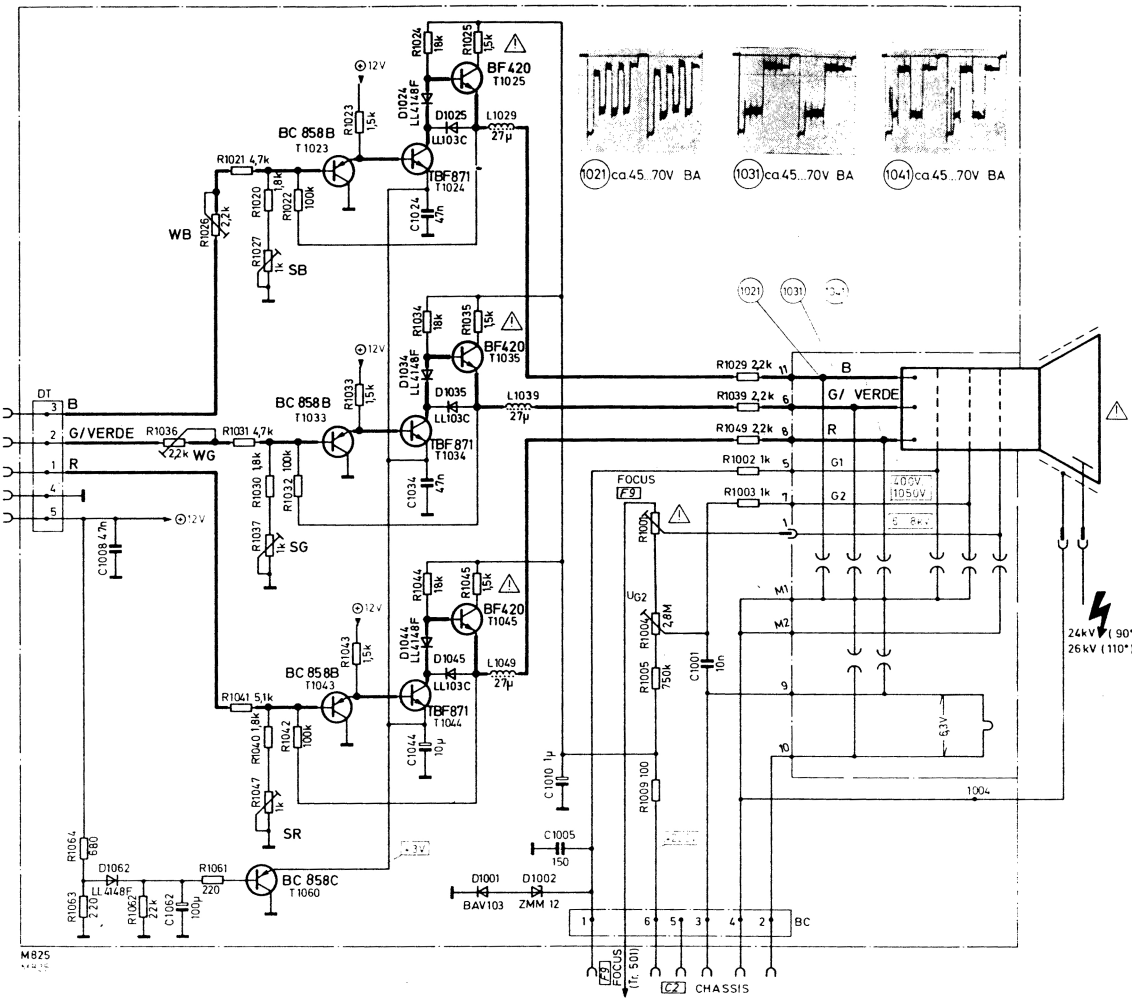


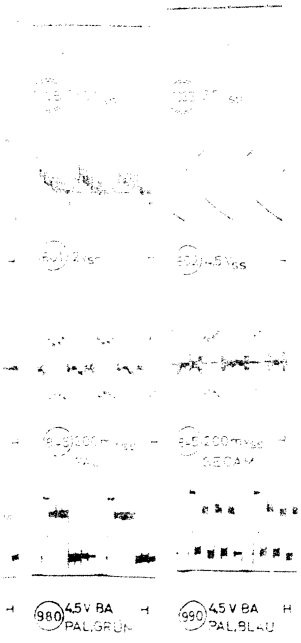


sind unter folgenden Bedingungen
lken PAL bzw. SECAM, maximaler
und nominale Sattigung.

e taken under following conditions:
M colour par pattern, contrast at maxi-
our saturation at nominale value.

surés sur le décodeur sont pris sous
rme de mire de barre PAL, respective-
naximum, luminosité et intensité cou-

er sono stati fatti nelle seguenti condi-
AL oppure SECAM, massimo contra-
minosità e saturazione normali.

trieb (Überlast)

e de fusible electronique
carico

A6 ATTENTION! NE JAMAIS CONNECTER AVEC ⏚ OU ⏚ CONNECTER
ATTENZIONE! NON COLLEGARE MAI CON ⏚ O ⏚

A12 AMPLITUDE
AMPIEZZA

A13 SEPARATION DE L'OSCILLATEUR HORIZONTAL ET VERTICAL
SEPARATORE SINCRO, OSCILLATORE ORIZZ. E. VERTICALE

B17 PLATINE CONNEXION DE TUBE D'IMAGE
BASETTA COLLEGAMENTO CINESCOPIO

B24 MODE
MODO

C2 PLATINE DE CHASSIS
PIASTRA CHASSIS

E10 DEMAGNETISATION
BOBINA SMAGNETIZZAZIONE

F6 OSCILLATEUR SOUPORTEUSE COULEUR
OSCILLATORE SOTT. DI CROMA

F12 SIGNAL DE COULEUR COMPOSITE INT.
SEGNALE VIDEO A COLORI COMPLETO (FBAS) INT.

G4 FILTRE DE CLOCHE
FILTRO CAMPANA

H3 MODULE HF-FI
MODULO AF/MF

K10 COINCIDENCE
COINCIDENZA

L1 TEMPS DE RETARDEMENT
TEMPO DI RITARDO

N1 ISOLE DE RESEAU
SEPARATO DALLA RETE

N5 CONNECTE AU RESEAU
COLLEGATO ALLA RETE

N7 ETAGE FINAL-BF
STADIO FINALE BF

S2 PRISE DE SCART (PERITEL)
PRESA PERITELEVISIONE

S4 DISCRIMINATEUR SECAM
DISCRIMINATORE SECAM

S13 CONTROLE DE CIRCUIT D'ALIMENTATION A DECOUPAGE
PILOTAGGIO CIRCUITO ALIMENTAZIONE

S17 REGLAGE NIVEAU NOIR
REGOLAZIONE DEL NERO

S22 EN CAS VEILLE
STAND-BY IN „PRE-FUNZIONAMENTO"

S23 LED DE VEILLE
STAND-BY LED

V2 DEVIATION VERTICAL
DEFLESSIONE VERT.

V4 ETAGE FINAL VERTICAL
STADIO FINALE VERTICALE

V14 COMMUTATEUR VIDEO
INTERRUTTORE VIDEO

V21 DECODEUR VT
DECODER TELEVIDEO

## Euro-AV-Buchse / SCART socket
## Prise Euro-AV / Presa di Peritelevisione

1 Audio B Ausgang / output / sortie / uscita
2 Audio B Eingang / input / entrée / entrata
3 Audio A Ausgang / output / sortie / uscita
4 Auido Masse / earth / masse / massa
5 Blau, Masse / blue, earth / bleu, masse / massa, blu
6 Audio A Eingang / input / entrée / entrata
7 Blau / blue / bleu / blu
8 Schaltspannung / switching voltage /
tension de commutation / commutazione di funzione
9 Grün, Masse / green, earth / vert, masse / massa verde
10 Datenleitung 2 / data line 2 / ligne de données 2 / non collegato
11 Grün / green / vert / verde
12 Datenleitung 1 / data line 1 / ligne de données 1 / non collegato
13 Rot, Masse / red, earth / rouge, masse / massa rosso
14 Reserve / reserve / masse signal de suppression / non collegato
15 Rot / red / rouge / rosso (Chroma-Sign. / Chroma sign. /
Sign. de chrominance / Segn. croma)
16 Austastsignal / blanking signal / signal de suppression /
cancellazione
17 Video Masse / video earth / masse vidéo sortie / massa video
18 Austastsignal Masse / blanking signal earth /
masse video entrée / massa cancellazione
19 Video Ausgang / output / sortie / uscita
20 Video Eingang / input / entrée / entrata (Luminanz-Sign. /
Luminance sign. / Sign. de luminance / Segn. Luminanza)
21 Abschirmung und/oder Masse Leitung /
shielding and/or earth lead /
blindage et/ou masse ligne /
massa comune

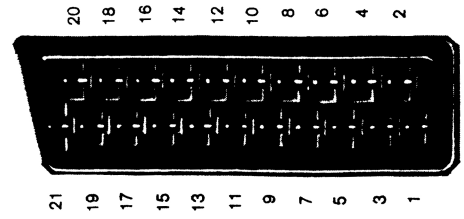

# VIDEOTEXT-Decoder, 3
# TELETEXT decoder, 3
# Décodeur VIDEOTEXT, 3
# Decoder TELEVIDEO, 3
# Decodificador de VIDEOTEXT, 3

◀ 6911 11 67
6911 11 68

6911 11 56 (Core)
6911 11 72 (Core)
6911 11 69 (Core, Ost)

6911 11 71
6911 30 20
6911 11 73 ▶

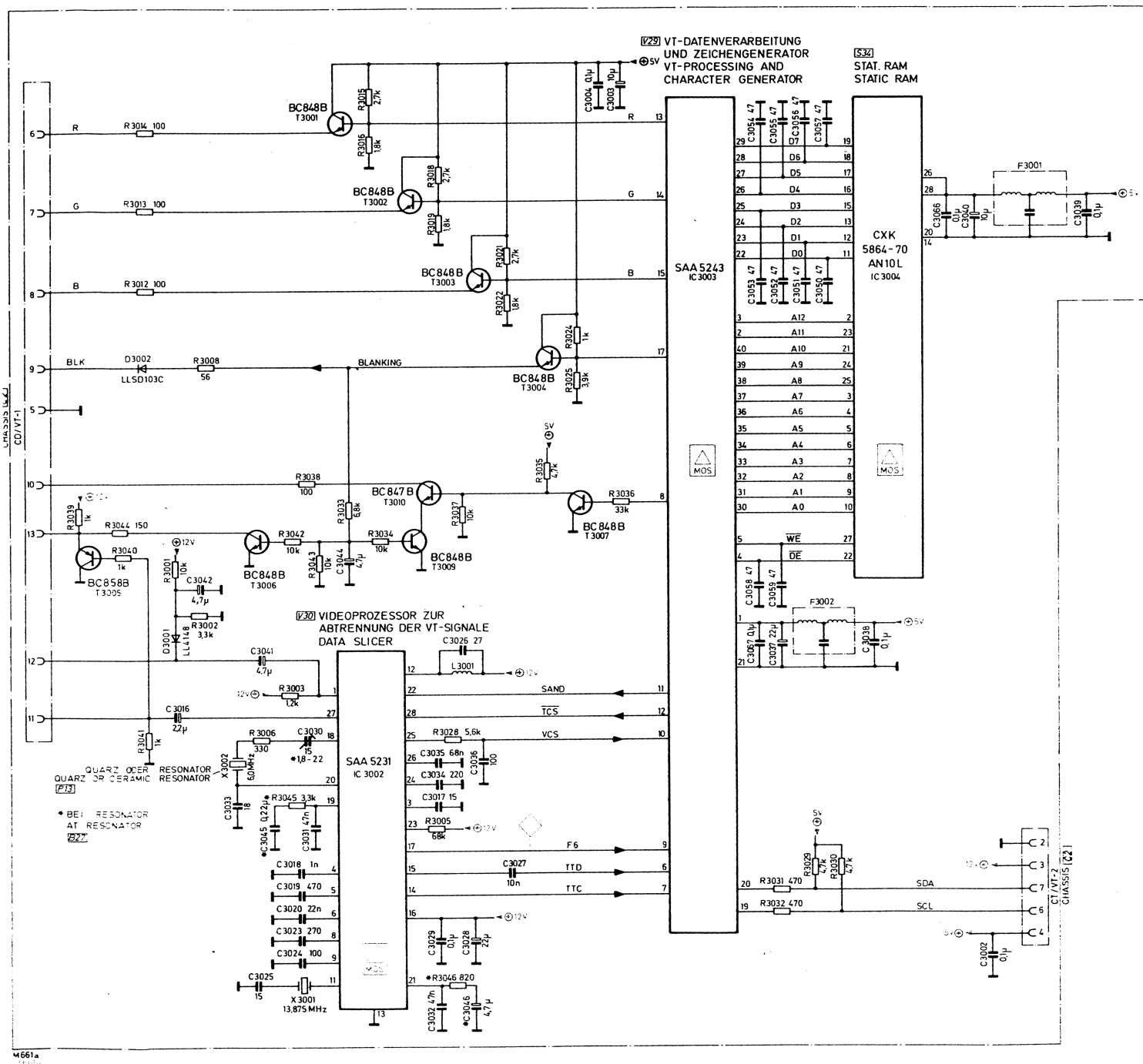


**Bei Austausch des Moduls sind keine Abgleicharbeiten erforderlich.**

**Replacing a defective module does not necessitate realignment.**

**Aucun ajustage n'est necessaire en cas remplacement du module.**

**Nel caso di sostituzione del moduli non è necessaria nessuna taratura.**

**No es necesario efectuar n ingúe ajuste en caso de reemplazo del modulo.**

C2 PLATINE DE CHASSIS
PIASTRA CHASSIS
PLACA DE CHASIS

S34 RAM STAT.
RAM STATICA
ESTATICO RAM

V29 TRAITEMENT DE DONNER VIDEOTEXT ET GENERATEUR DE CARACTERES
ELABORAZIONE DATI TELEVIDEO E GENERATORE DI CARATTERI
PROCESAMIENTO DE DATOS DE VIDEOTEXTO Y GENERADOR DE CARACTERES

V30 PROCESSEUR VIDEO POUR LA SEPARATION DES SIGNAUX VIDEOTEXT
PROCESSORE VIDEO PER LA SEPARAZIONE DEI SEGNALI TELEVIDEO
PROESADOR VIDEO PARA SEPARAR LAS SENALES DE VIDEOTEXTO

# VIDEOTEXT-Decoder, 2
# TELETEXT decoder, 2
# Décodeur VIDEOTEXT, 2
# Decoder TELEVIDEO, 2
# Decodificador de VIDEOTEXT, 2

6911 11 67 (DE/FLOF)
6911 11 68 (DE/FLOF/OST)

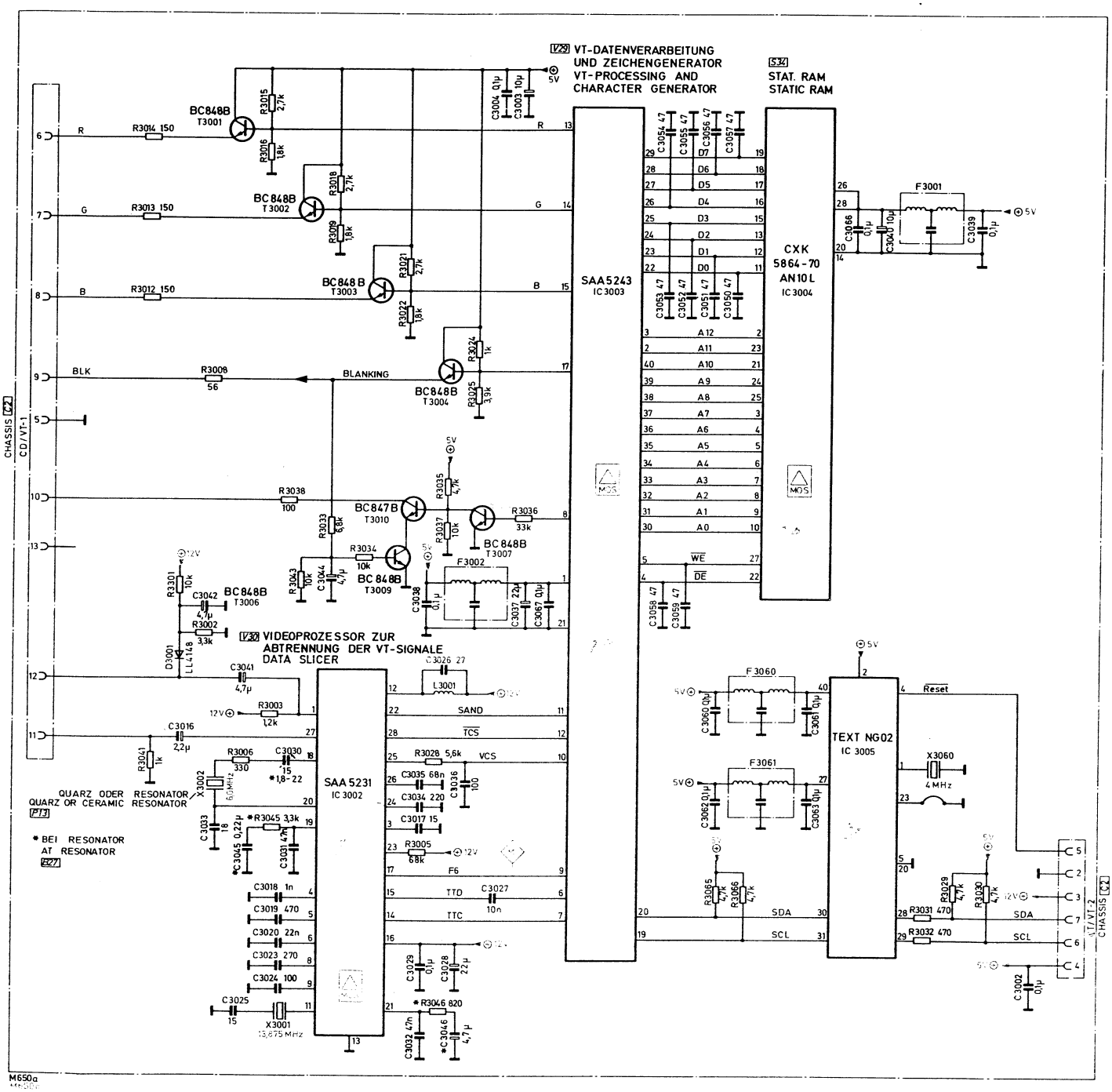

# TELETEXT decoder, 1
# Décodeur VIDEOTEXT, 1
# Decoder TELEVIDEO, 1
# Decodificador de VIDEOTEXT, 1

6911 30 20 (A)
6911 11 73 (PIO)

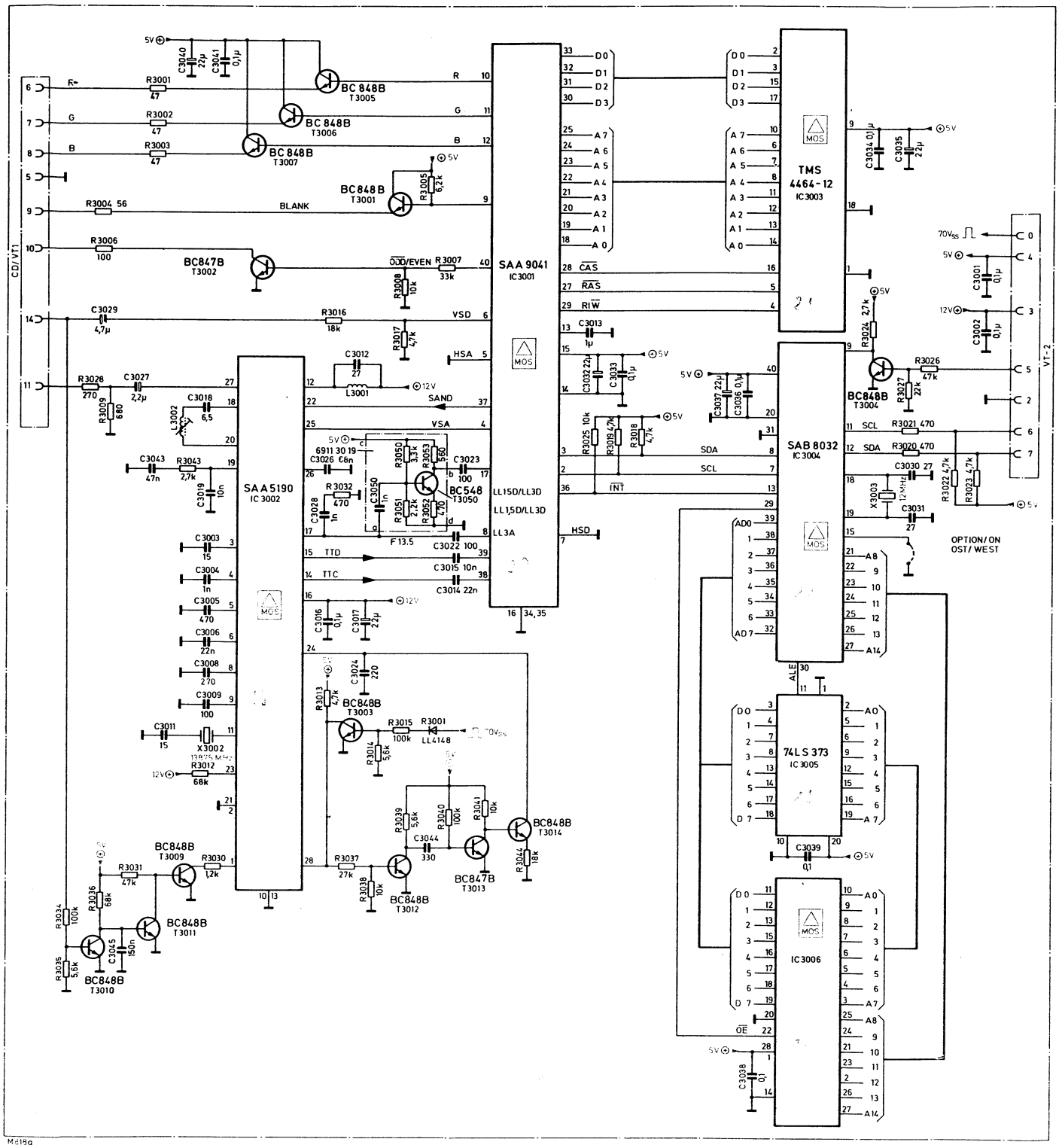


| | | | |
|---|---|---|---|
| **VIDEOTEXT-Decoder, 1**<br>**TELETEXT decoder, 1**<br>**Décodeur VIDEOTEXT, 1**<br>**Decoder TELEVIDEO, 1**<br>**Decodificador de VIDEOTEXT, 1** | | | **6911 30 20**<br>**6911 11 73** |
| IC 3001 | SAA 9041 | MOS | 3779 15 42 |
| IC 3002 | SAA 5190 | MOS | 3779 15 32 |
| IC 3003 | TMS 4464-12 | | 3776 53 23 |
| IC 3004 | MAB 8031 | | 3777 51 24 |
| IC 3004 | SAB 8032 A | MOS | 3777 51 66 |
| IC 3005 | SN 74 LS 373 B1 | | 3720 02 33 |
| IC 3006 | progr. | (6911 30 20) | 3776 52 59 |
| IC 3006 | progr. | (6911 11 73) | 3776 01 47 |
| X 3001 | | | 4421 31 13 |
| X 3002 | | | 4421 31 07 |
| X 3003 | | | 4421 31 39 |

# VIDEOTEXT-Decoder, 3
# TELETEXT decoder, 3
# Décodeur VIDEOTEXT, 3
# Decoder TELEVIDEO, 3
# Decodificador de VIDEOTEXT, 3

6911 11 71 (DE)

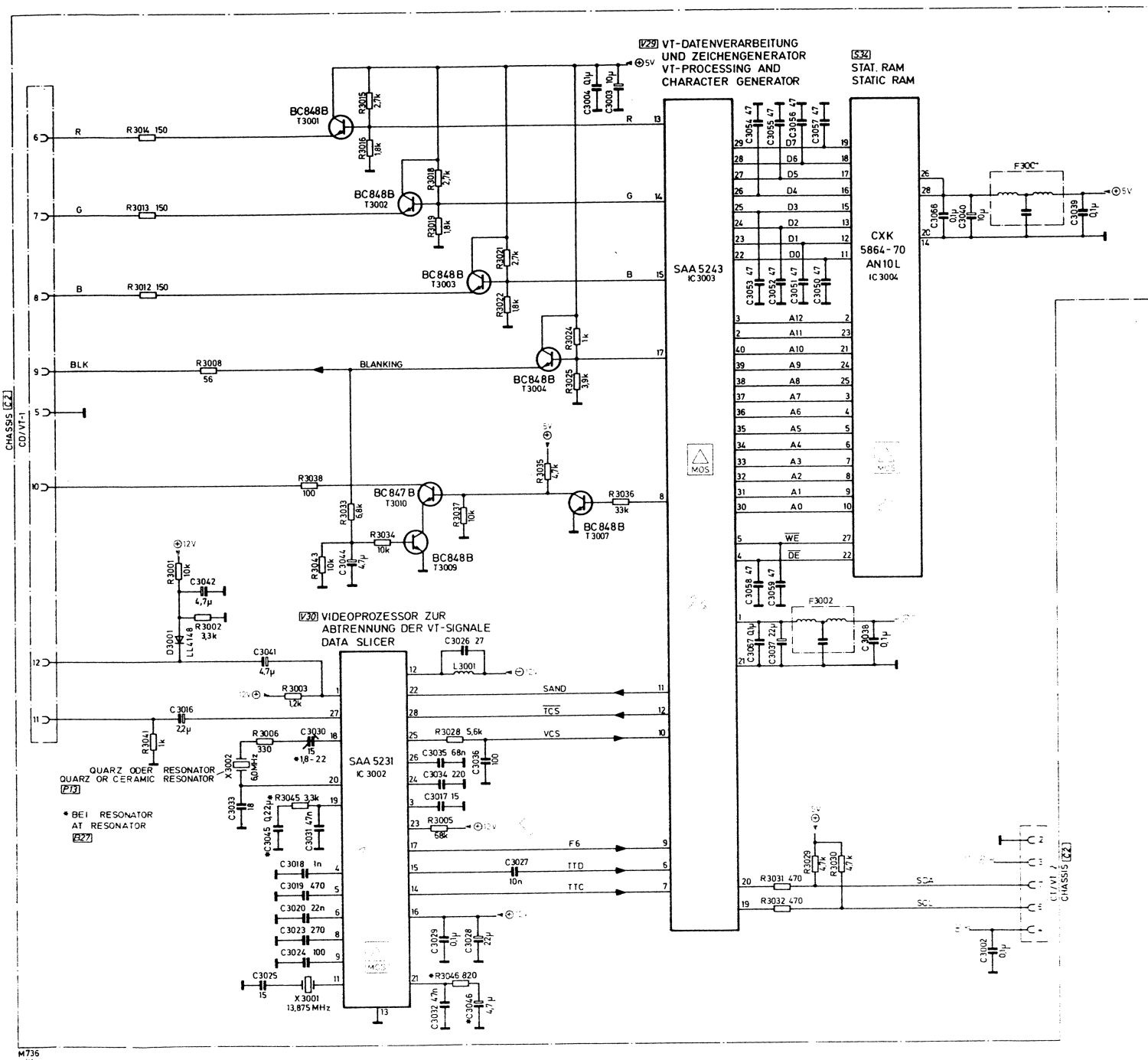


| | | | |
|---|---|---|---|
| **VIDEOTEXT-Decoder 2/3**<br>**TELETEXT decoder 2/3**<br>**Décodeur VIDEOTEXT 2/3**<br>**Decoder TELEVIDEO 2/3**<br>**Decodificador de VIDEOTEXT 2/3** | | | **6911 11 68**<br>**6911 11 66**<br>**6911 11 67**<br>**6911 11 71**<br>**6911 11 72**<br>**6911 11 69** |
| IC 3002 | SAA 5231 V6 | MOS | 3779 15 38 |
| IC 3003 | SAA 5243 M1 | MOS | 3779 15 41 |
| IC 3003 | SAA 5253 PH | (6911 11 69)<br>(6911 11 68) | 3779 15 31 |
| IC 3004 | CXK 5864 AP BP 1a | MOS | 3776 01 59 |
| X 3001 | | | 4421 31 07 |
| X 3002 | | | 4421 20 04 |